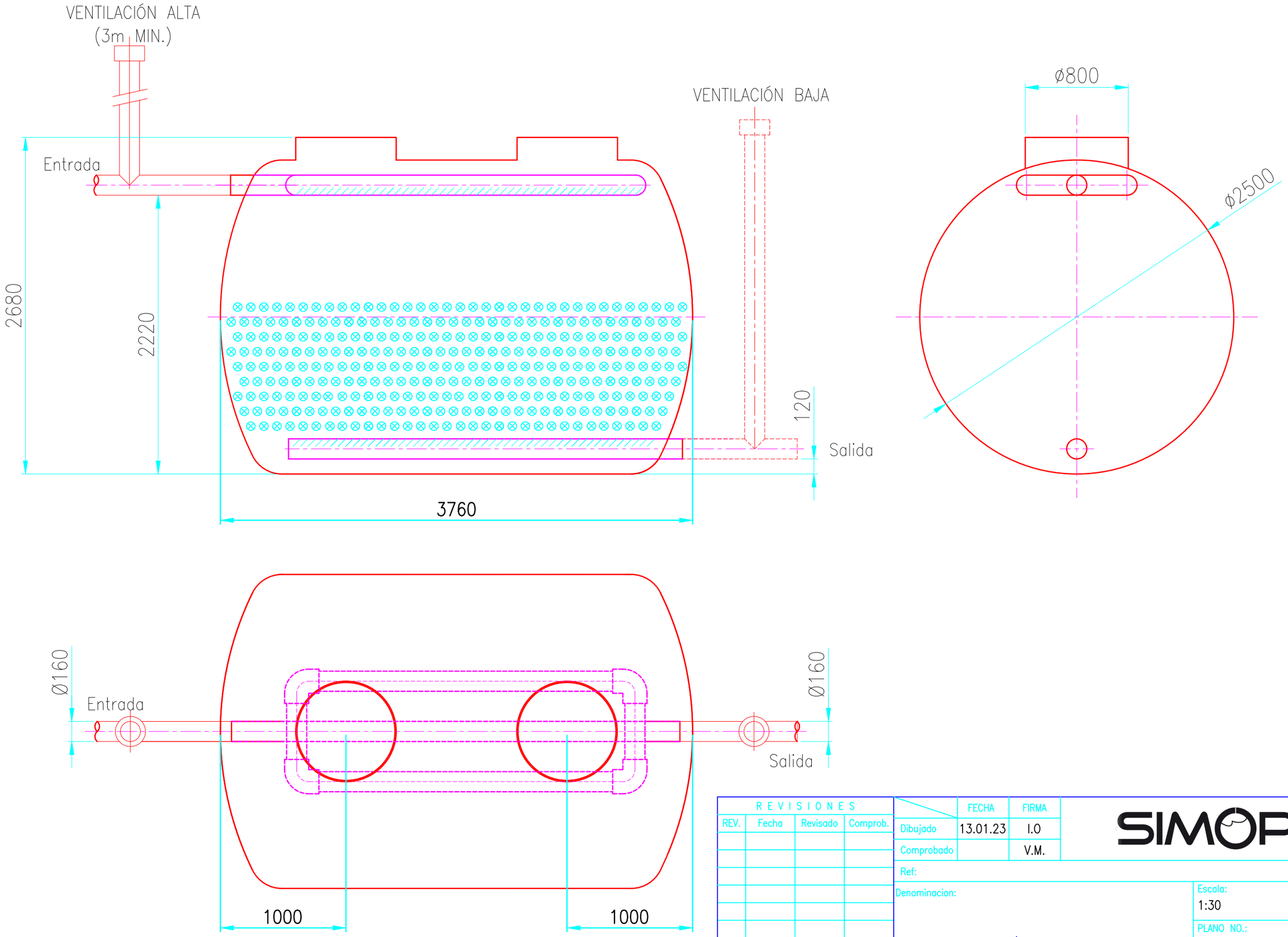

REVISIONES			
REV.	Fecha	Revisado	Comprob.

	FECHA	FIRMA
Dibujado	13.01.23	I.O
Comprobado		V.M.

SIMOP

Ref:

Denominacion:

EP.3/15000-SP

Escala: 1:30

PLANO NO.:

REV.: Hoja: de:

DIN-A3