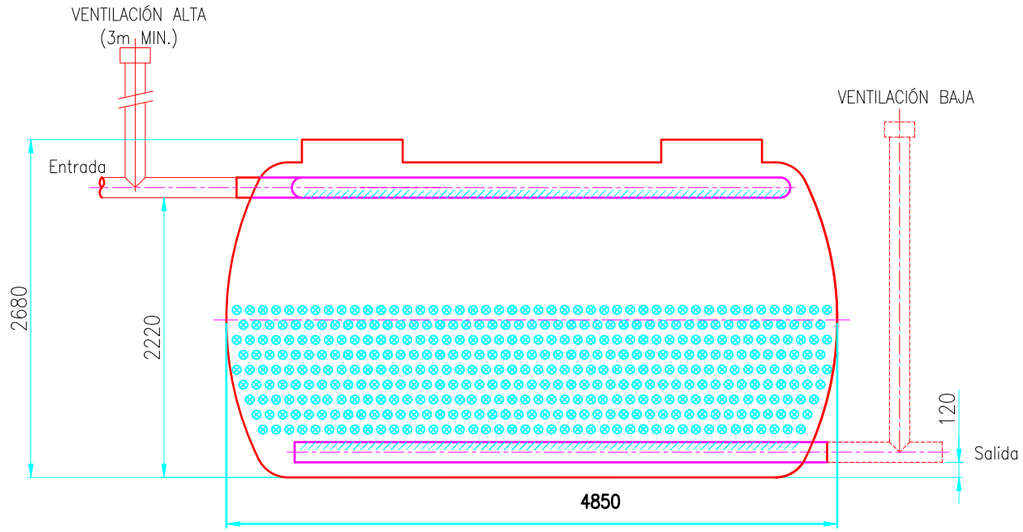

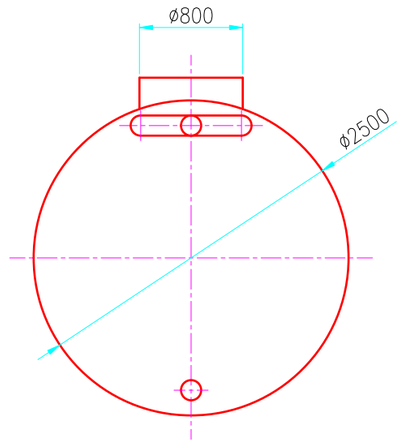

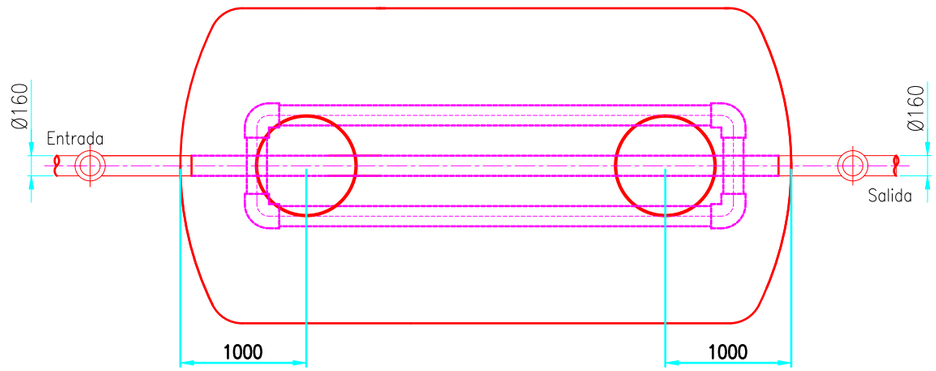

REVISIONES			
REV.	Fecha	Revisado	Comprob.

	FECHA	FIRMA
Dibujado	13.01.23	I.O
Comprobado		V.M.

SIMOP

Ref:

Denominacion:

EP.3/20000-SP

Escala: 1:50

PLANO NO.:

REV.: Hoja: de:

DIN-A3