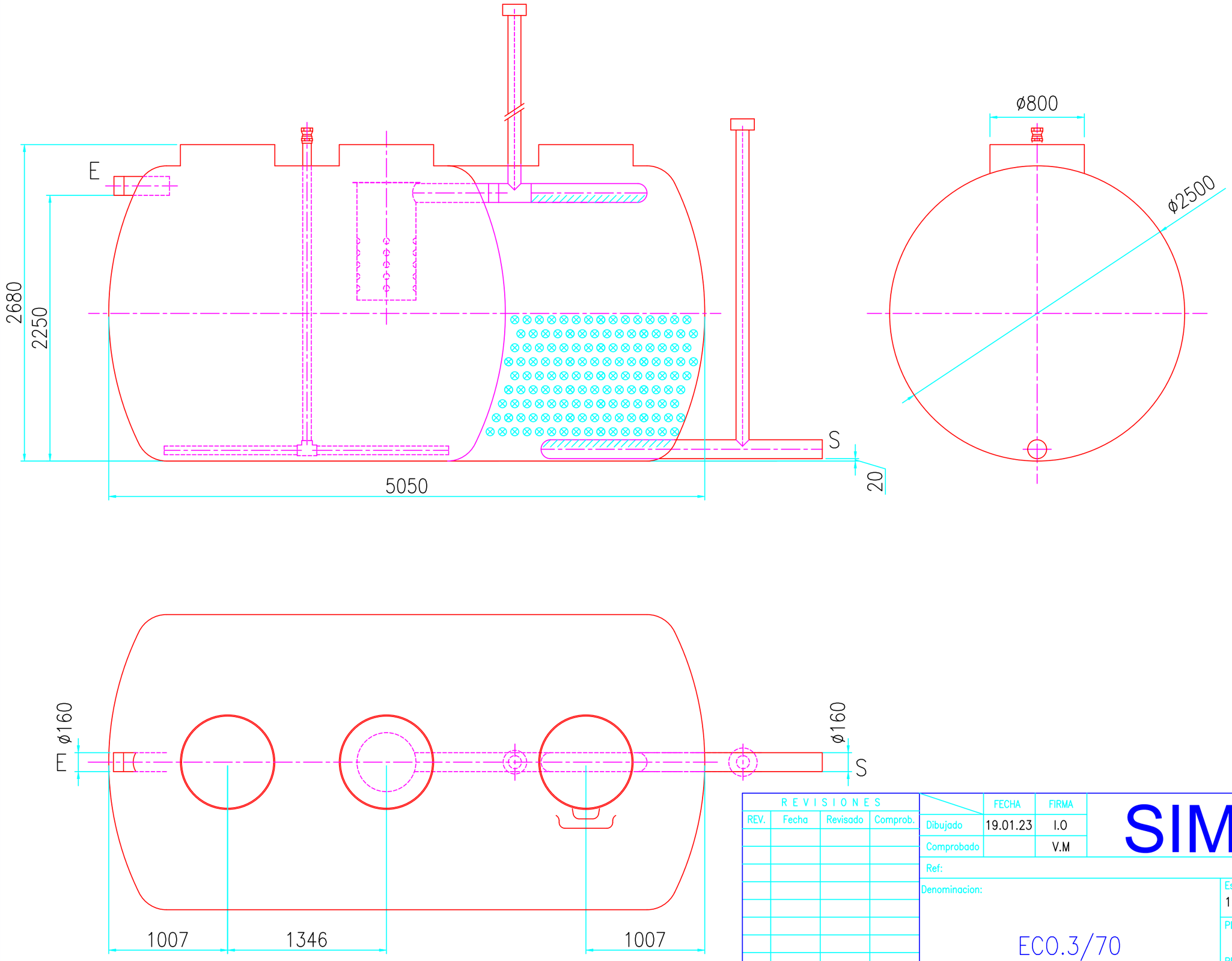


| REVISIONES | | | |
|---|---|---|---|
| REV. | Fecha | Revisado | Comprob. |
| | | | |

| | FECHA | FIRMA |
|---|---|---|
| Dibujado | 19.01.23 | I.O |
| Comprobado | | V.M |

SIMOP

Ref:

Denominacion:

ECO.3/70

Escala: 1:30

PLANO NO.:

REV.: Hoja: de:

DIN-A3